ГУП МО "МОСОБЛГАЗ"

"Утверждаю"

Первый заместитель Генерального директора
ГУП МО "Мособлгаз" – Главный инженер

ГУП МО «Мособлгаз» 2

Е.Д. Шумейко

"___" _____ 06 _____ 2016г.

ПОДЗЕМНЫЙ ВВОД ТИПА JHEK

ТЕХНИЧЕСКОЕ РЕШЕНИЕ

Ввод газопровода через фундамент здания.
Подземный ввод газопровода типа JHEK-S, JHEK-F (DN25; DN50) фирмы Jeschke (Германия)

ПВ.Jeschke 180/20-2015

г. Москва
2016 г.

Взам. инв. №

Подп. и дата

Инв. № подл.

Ведомость чертежей основного комплекта марки ГСН

Обозначение	Наименование	Примечание
ПВ.Jeschke 180/20-2015.С	Содержание	1
ПВ.Jeschke 180/20-2015.ПЗ	Пояснительная записка	2
ПВ.Jeschke 180/20-2015	Подземный ввод газопровода типа JHEK-S (DN25) модель 2. Монтажный	3
	чертеж. Спецификация материалов. Габаритные размеры.	
ПВ.Jeschke 180/20-2015	Подземный ввод газопровода типа JHEK-S (DN50) модель 2. Монтажный	4
	чертеж. Спецификация материалов. Габаритные размеры.	
ПВ.Jeschke 180/20-2015	Подземный ввод газопровода типа JHEK-F (DN25) модель 5	5
	Монтажный чертеж. Спецификация материалов.	
ПВ.Jeschke 180/20-2015	Подземный ввод газопровода типа JHEK-F (DN25) модель 5	6
	Габаритные размеры.	
ПВ.Jeschke 180/20-2015	Подземный ввод газопровода типа JHEK-F (DN25) модель 5 с выступом.	7
	Монтажный чертеж. Спецификация материалов.	
ПВ.Jeschke 180/20-2015	Подземный ввод газопровода типа JHEK-F (DN25) модель 5 с выступом.	8
	Габаритные размеры.	
ПВ.Jeschke 180/20-2015	Подземный ввод газопровода типа JHEK-F (DN50) модель 5	9
	Монтажный чертеж. Спецификация материалов.	
ПВ.Jeschke 180/20-2015	Подземный ввод газопровода типа JHEK-F (DN50) модель 5	10
	Габаритные размеры.	
ПВ.Jeschke 180/20-2015	Подземный ввод газопровода типа JHEK-F (DN50) модель 5 с выступом.	11
	Монтажный чертеж. Спецификация материалов.	
ПВ.Jeschke 180/20-2015	Подземный ввод газопровода типа JHEK-F (DN50) модель 5 с выступом.	12
	Габаритные размеры.	

Обозначение	Наименование	Примечание
ПВ.Jeschke 180/20-2015	Подземный ввод газопровода типа JHEK-S модель 2.	13
	Аксонометрический вид.	
ПВ.Jeschke 180/20-2015	Подземный ввод газопровода типа JHEK-F модель 5.	14
	Аксонометрический вид.	
ПВ.Jeschke 180/20-2015	Узел прохода через фундамент.	15
C-DE.AB28.B.02738	Сертификат соответствия	16
РРС 00-046432	Разрешение	19
	Паспорт на цокольный ввод типа JHEK-F	20
	Паспорт на цокольный ввод типа JHEK-S	29

Взам. инв. №

Подп. и дата

Инв. № подл.

Привязан

Листов

Инв. №

ПВ.Jeschke 180/20-2015 С ГСН

ГУП МО "Мособлгаз"

Изм.	Кол.уч.	Лист	№ док.	Подпись	Дата
Разраб.		Барсова			11.15
Пров.		Сысоев			11.15
Н.контроль		Михайлина			11.15
Утв.		Янушкевич			11.15

Ввод газопровода через фундамент здания. Подземный ввод газопровода типа JHEK-S, JHEK-F (DN25; DN50) фирмы Jeschke (Германия).

Стадия	Лист	Листов
ТР	1	15

Содержание

ООО "ПМ Янушкевич"

Пояснительная записка

Техническое решение разработано на основании Задания ГУП МО "Мособлгаз" на разработку технических решений: "Ввод газопровода через фундамент здания". Техническое решение подземного ввода газопровода через фундамент здания разработано на базе продукции типа JHEK-S, JHEK-F фирмы Jeschke (Германия).

Данное техническое решение применяется на ряду с типовыми альбомами 153.05-0 - ГСН.ЦВП.1 "Цокольный ввод Г-образный из полиэтиленовых труб ПЭ 80 SDR 11 DN63/50/40", 153.05-0 - ГСН.ЦВП.2 "Цокольный ввод I-образный из полиэтиленовых труб ПЭ 80 SDR 11 DN63/50/40", 145.04 - 0 - ГСН.ЦВС "Цокольный ввод Ду 50" и серией 5.905-30.07 "Детали и узлы подземных и надземных газопроводов Рр≤1,2 МПа. Выпуск 1. Технические условия и рабочие чертежи" (УДГ10.00 "Цокольный ввод газопровода природного газа Рр≤0,6 МПа(6 кгс/см^2").

Техническими решениями предусмотрено два варианта подземных вводов газопровода :

- подземный ввод газопровода через фундамент здания типа JHEK-S в помещение, расположенное в цокольном этаже;
- подземный ввод газопровода через фундамент здания типа JHEK-F в помещение, расположенное на первом этаже.

При монтаже подземного ввода необходимо соблюдать требования :

- СП 62.13330.2011 Газораспределительные системы. Актуализированная редакция СНиП 42-01-2002;
- Технического регламента №870 от 29.10.2010г «Технический регламент о безопасности сетей газораспределения и газопотребления»;
- завода-изготовителя.

Земляные работы, связанные с монтажом узла присоединения, рекомендуется выполнять в соответствии с требованиями СП 62.13330.2011.

Подземные цокольные ввода типа JHEK-F и JHEK-S являются изделиями полной заводской готовности.

Подземный цокольный ввод применяется при температуре окружающей среды от -20°С до +60°С.

Максимальное рабочее давление, согласно СП 62.13330.2011, для жилых домов составляет - 5,0 кПа.

При давлении газа во внутренних газопроводах свыше 2,5 кПа перед газоиспользующим оборудованием должны быть установлены регуляторы-стабилизаторы по ГОСТ Р 51982, обеспечивающие оптимальный режим сгорания газа (п.7.10 СП 62.13330.2011).

Область применения.

Цокольные ввода типа JHEK-S и JHEK-F предназначены для ввода газопровода в здание от подземного газопровода. Цокольный ввод представляет собой изделие на основе неразъемного соединения "полиэтилен (ПЭ)-сталь" и обеспечивает подводку газопровода непосредственно к зданию от подземного полиэтиленового газопровода с переходом на наружный стальной.

Цокольный ввод JHEK-S предназначен для ввода газопровода в цокольный этаж здания с горизонтальным размещение крана на вводе. Цокольный ввод JHEK-S состоит из следующих основных деталей: стальной участок с запорным краном с резьбовым соединением, переход "полиэтилен-сталь", полиэтиленовый участок с присоединением под сварку.

Цокольный ввод JHEK-F предназначен для ввода газопровода в цокольный или первый этаж здания с вертикальным размещение крана на вводе. Цокольный ввод JHEK-F состоит из следующих основных деталей: стальной участок с запорным краном с резьбовым соединением, монтажный кронштейн, переход "полиэтилен-сталь", полиэтиленовый участок с гофрированным защитным кожухом и присоединением под сварку.

Согласно СП 62.13330.2011 прокладку газопровода следует осуществлять на глубине не менее 0,8м до верха газопровода.

При разработке технического решения использовался зарубежный и российский опыт применения подземного ввода газопровода через фундамент здания при проектировании, строительстве и эксплуатации сетей газораспределения и газопотребления.

Ввод газопровода через фундамент здания на базе продукции типа JHEK-S, JHEK-F - оптимальное решение для подвода газопровода через стены. Благодаря использованию специально разработанного ввода, можно легко смонтировать систему домового ввода типа JHEK-F.

При проектировании сетей газораспределения рекомендуется выполнить следующее :

На листе ПВ.Jeschke 180/20-2015 ГУП МО "Мособлгаз" выполняется привязка в соответствии с инструкцией, указанной на листе и в привязочном штампе, согласно ГОСТ Р 21.1101-2013.

Привязке также подлежит лист ПВ.Jeschke 180/20-2015 ПЗ "Пояснительная записка", в которой указана дополнительная информация по всем подземным вводам.

Привязочные листы на все подземные вводы сетей газопотребления к сети газораспределения должны быть внесены в таблицу прилагаемых документов общих указаний проектной документации стадии "Р".

Взам. инв. № | Подп. и дата | Инв. № подл.

Привязан						
						Листов
Инв. №						
ПВ.Jeschke 180/20-2015 ПЗ ГСН						
ГУП МО "Мособлгаз"						
Изм.	Кол.уч.	Лист	№ док.	Подпись	Дата	
Разраб.		Барсова			11.15	Ввод газопровода через фундамент здания. Подземный ввод газопровода типа JHEK-S, JHEK-F (DN25; DN50) фирмы Jeschke (Германия).	Стадия	Лист	Листов
Пров.		Сысоев			11.15		ТР	2	
Н.контроль		Михайлина			11.15	Пояснительная записка	ООО "ПМ Янушкевич"		
Утв.		Янушкевич			11.15				

Подземный ввод газопровода типа JHEK-S(DN25) модель 2
Монтажный чертеж

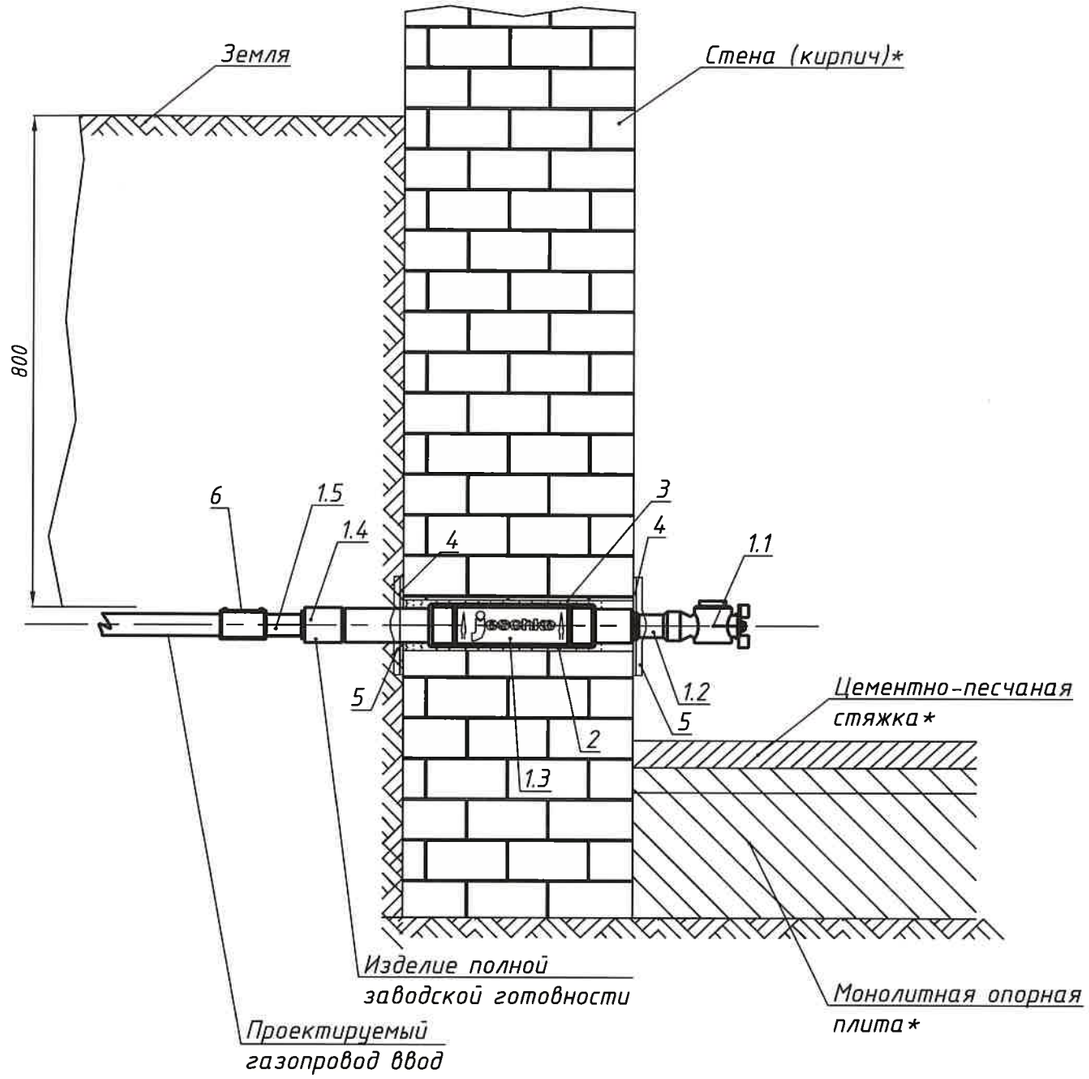

Подземный ввод газопровода типа JHEK-S(DN25) модель 2.
Габаритные размеры.

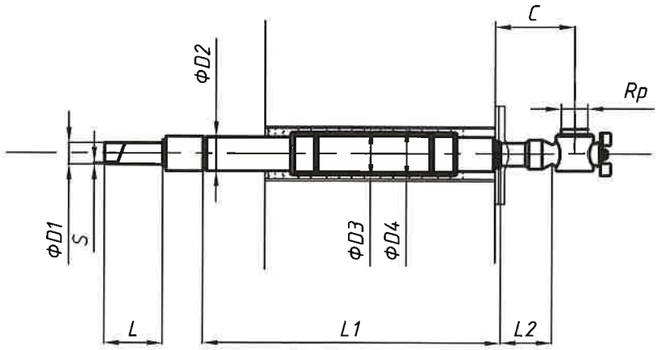

Спецификация материалов

Позиция	Наименование и техническая характеристика	Тип, марка оборудования	Един. измер.	Кол-во
1.	Подземный ввод газопровода в составе:	JHEK-S (DN25) модель 2	шт	1
1.1	Кран шаровой dy25 с резьбой согласно DIN 2999	HSP SKE-TA	шт	1
1.2	Стальная труба Ду25 с кожухом из LDPE (ПВД)	St 37.0 (российский аналог-сталь 20)	м	
1.3	Неразъемное соединение St/PE (ПЭ-Сталь)	Jeschke Gas-Wasser	шт	1
	PE 100 (ПЭ 100) SDR11 32/25	Technologien-GmbH		
1.4	Соеденительная муфта с ЗН	PE 100 (ПЭ 100) D32	шт	1
1.5	Полиэтиленовая труба D32x3,0	PE 100 (ПЭ 100)	м	0,5
2.	Раствор для заливки	Schuck-Beto-Fix	кг	
3.	Футляр из стальной электросварной трубы L=0,5 м	Ф89х3,0 ГОСТ 10704-91 / Б-20 10705-80	шт	1
4.	Уплотнительная шайба	Пеноматериал для пластины ARO	шт	1
5.	Пластина ARO для домовых вводов тип HSP		шт	2
6.	Муфта электросварная со встроенными фиксаторами	ПЭ 100 32 SDR 11	шт	1

DN	Rp	S	ФD1	ФD2	ФD3	ФD4	L	Cmin	Cmax	L1	L2
25	1"	3,0	32	60	80	89	120	100	140	550	80

Примечание.

* - материал ограждающих конструкций указан ориентировочно. Может отличаться от фактического

Привязан

Инв. №

ПВ.Jeschke 180/20-2015 ГСН

ГУП МО "Мособлгаз"

Изм.	Кол.уч.	Лист	№док.	Подпись	Дата
Разраб.		Барсова			11.15
Пров.		Сысоев			11.15
Н.контроль		Михайлина			11.15
Утв.		Янушкевич			11.15

Ввод газопровода через фундамент здания. Подземный ввод газопровода типа JHEK-S, JHEK-F (DN25; DN50).

Стадия	Лист	Листов
ТР	3	

Подземный ввод газопровода типа JHEK-S (DN25) модель 2. Монтажный чертеж. Спецификация материалов. Габаритные размеры.

ООО "ПМ Янушкевич"

Взам. инв. № | Подп. и дата | Инв. № подл.

Подземный ввод газопровода типа JHEK-S(DN50) модель 2
Монтажный чертеж

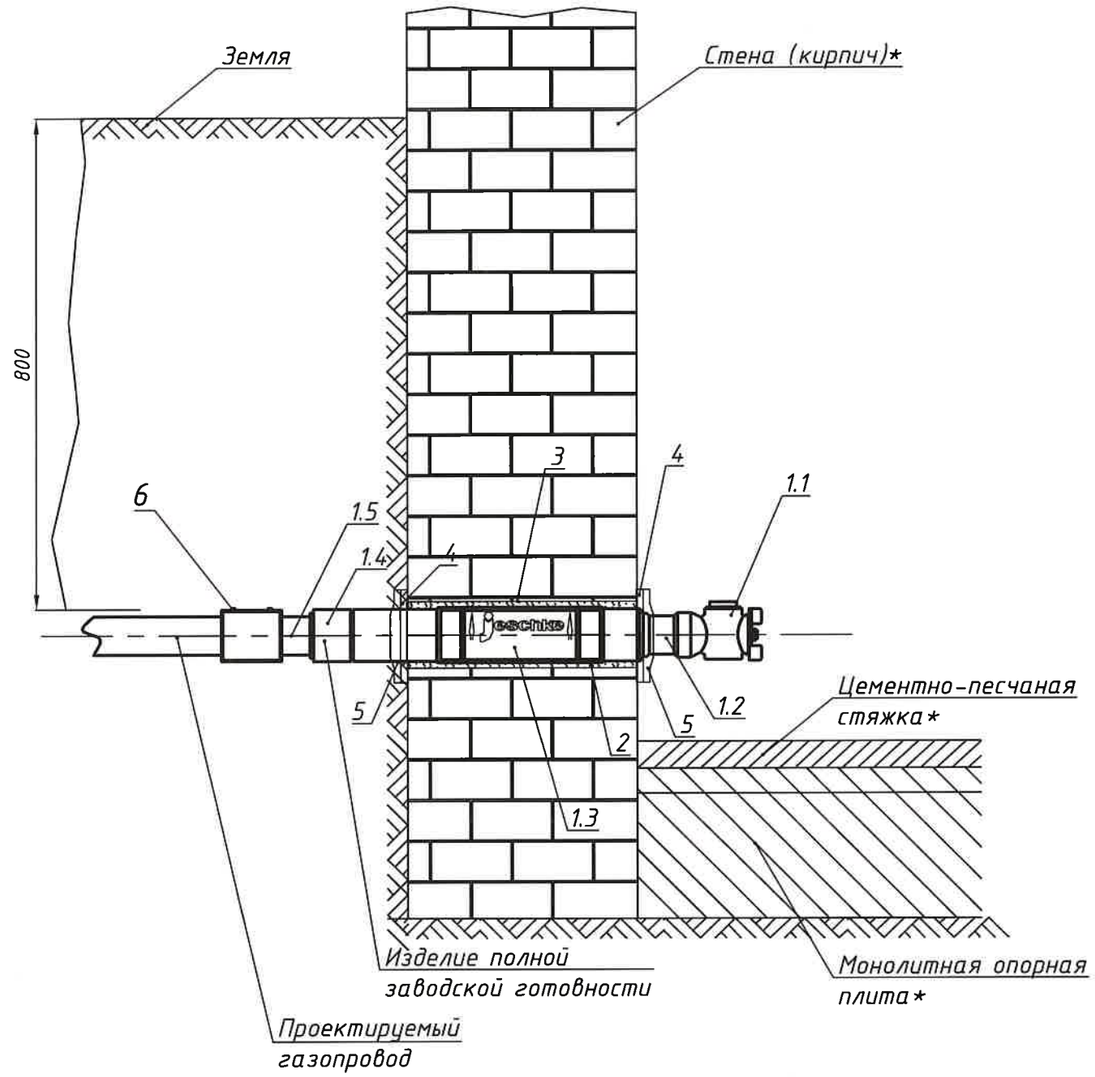

Подземный ввод газопровода типа JHEK-S(DN50) модель 2.
Габаритные размеры.

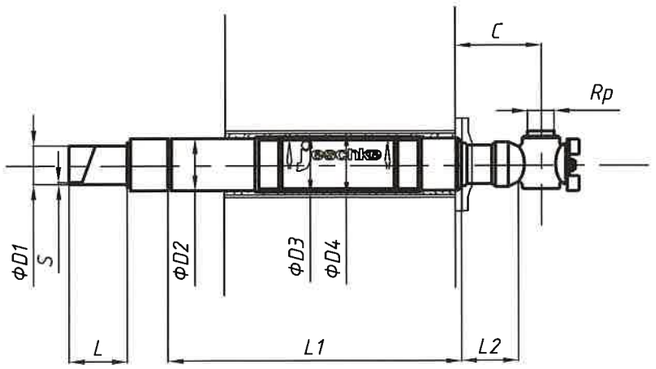

Спецификация материалов

Позиция	Наименование и техническая характеристика	Тип, марка оборудования	Един. измер.	Кол-во
1.	Подземный ввод газопровода в составе:	JHEK-S (DN50) модель 2	шт	1
1.1	Кран шаровой dy50 с резьбой согласно DIN 2999	HSP SKE-TA	шт	1
1.2	Стальная труба Ду50 с кожухом из LDPE (ПВД)	St 37.0 (российский аналог-сталь 20)	м	
1.3	Неразъемное соединение St/PE (ПЭ-Сталь)	Jeschke Gas-Wasser	шт	1
	PE 100 (ПЭ 100) SDR11 63/50	Technologien-GmbH		
1.4	Соеденительная муфта с ЗН	PE 100 (ПЭ 100) D63	шт	1
1.5	Полиэтиленовая труба D63x5,8	PE 100 (ПЭ 100)	м	0,5
2.	Раствор для заливки	Schuck-Beto-Fix	кг	
3.	Футляр из стальной электросварной трубы L=0,5 м	Ф108х4,0 ГОСТ 10704-91 / Б-20 10705-80	шт	1
4.	Уплотнительная шайба	Пеноматериал для пластины ARO	шт	1
5.	Пластина ARO для домовых вводов тип HSP		шт	2
6.	Муфта электросварная со встроенными фиксаторами	ПЭ 100 63 SDR 11	шт	1

DN	Rp	S	ФD1	ФD2	ФD3	ФD4	L	Cmin	Cmax	L1	L2
50	2"	5,8	63	85	100	108	130	120	160	550	80

Примечание.

* - материал ограждающих конструкций указан ориентировочно. Может отличаться от фактического

Привязан

Инв. №

Изм.	Кол.уч.	Лист	№ док.	Подпись	Дата
Разраб.		Барсова			11.15
Пров.		Сысоев			11.15
Н.контроль		Михайлина			11.15
Утв.		Янушкевич			11.15

ПВ.Jeschke 180/20-2015 ГСН

ГУП МО "Мособлгаз"

Ввод газопровода через фундамент здания. Подземный ввод газопровода типа JHEK-S, JHEK-F (DN25; DN50).

Стадия	Лист	Листов
ТР	4	

Подземный ввод газопровода типа JHEK-S (DN50) модель 2. Монтажный чертеж. Спецификация материалов. Габаритные размеры.

ООО "ПМ Янушкевич"

Взам. инв. № | Подп. и дата | Инв. № подл.

Подземный ввод газопровода типа JHEK-F (DN25) модель 5
Монтажный чертеж.

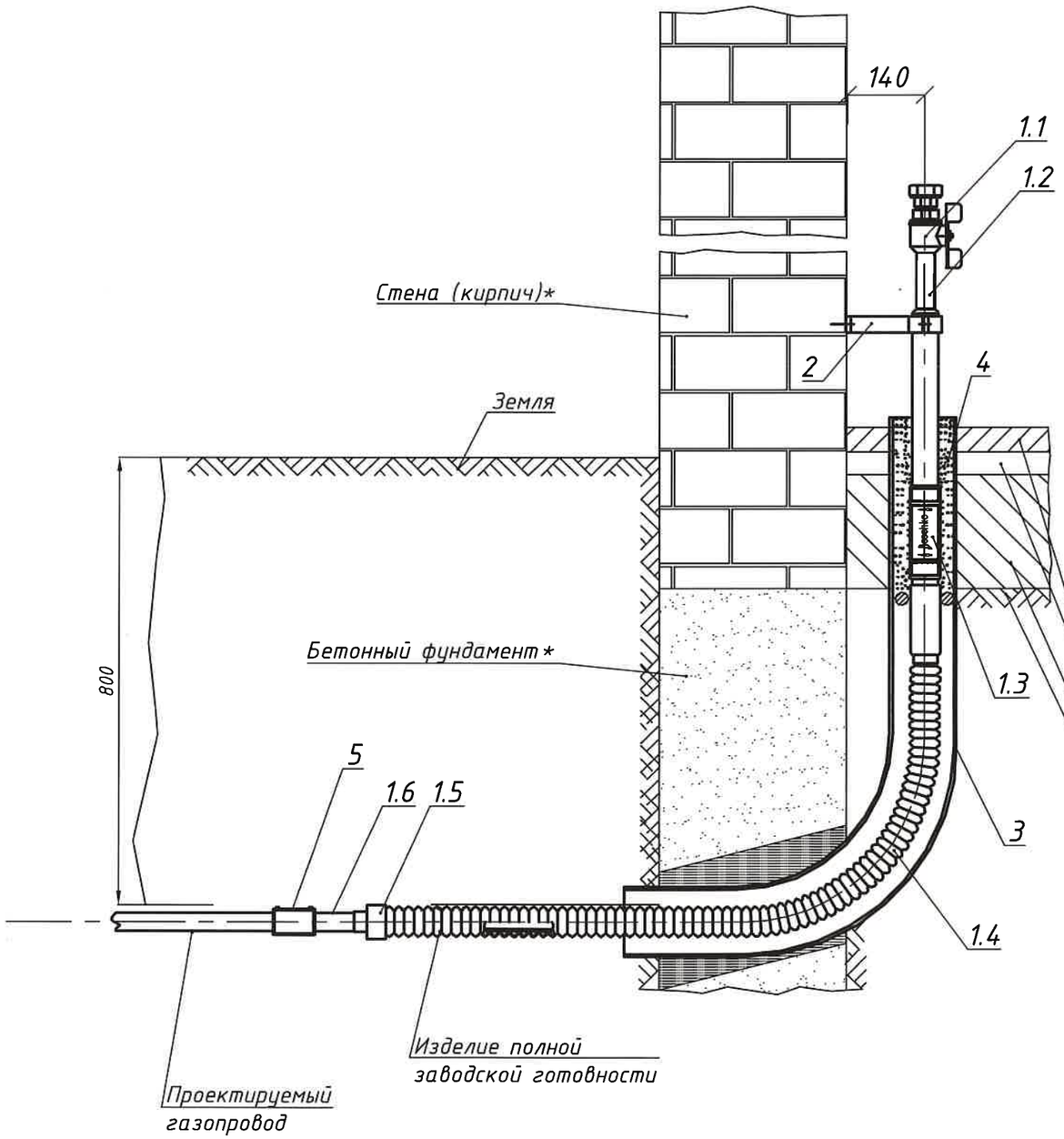

Спецификация материалов

Позиция	Наименование и техническая характеристика	Тип, марка оборудования	Един. измер.	Кол-во
1.	Подземный ввод газопровода в составе:	JHEK-F (DN25) модель 5	шт	1
1.1	Кран шаровой dy25 с резьбой согласно DIN 2999	HSP SKE-TA	шт	1
1.2	Стальная труба Ду25 с кожухом из LDPE (ПВД)	St 37.0 (российский аналог-сталь 20)	м	
1.3	Неразъемное соединение St/PE (ПЭ-Сталь)	Jeschke Gas-Wasser	шт	1
	PE 100 (ПЭ 100) SDR11 32/25	Technologien-GmbH		
1.4	Полиэтиленовая гофрированная труба	PE 80 (ПЭ 80) D63x2,3	шт	1
1.5	Соеденительная муфта с ЗН	PE 100 (ПЭ 100) D32	шт	1
1.6	Полиэтиленовая труба D32x3,0	PE 100 (ПЭ 100)	м	0,5
2.	Настенный кронштейн для гибких домовых вводов dy25	HSP/F и HSP-PE-FLEX	шт	1
3.	Футляр из нержавеющей гофрированной трубы	Dy80	шт	1
	ООО "АРМФЛЕКС" L=1,5м (dнаруж.=97,0, Rизгиба=108,0)			
4.	Раствор для заливки	Schuck-Beto-Fix	кг	
5.	Муфта электросварная со встроенными фиксаторами	ПЭ 100 32 SDR 11	шт	1
6.	Анкер забивной М10 с болтом		шт	2

Примечание.

* - материал ограждающих конструкций указан ориентировочно. Может отличаться от фактического.
** - узел прохода через фунтамент см. на л.15

Привязан

Инв. №

Взам. инв. №

Подп. и дата

Инв. № подл.

Изм.	Кол.уч.	Лист	№док.	Подпись	Дата
Разраб.		Барсова			11.15
Пров.		Сысоев			11.15
Н.контроль		Михайлина			11.15
Утв.		Янушкевич			11.15

ПВ.Jeschke 180/20-2015 ГСН

ГУП МО "Мособлгаз"

Ввод газопровода через фундамент здания. Подземный ввод газопровода типа JHEK-S, JHEK-F (DN25; DN50).

Стадия	Лист	Листов
ТР	5	

Подземный ввод газопровода типа JHEK-F (DN25) модель 5. Монтажный чертеж.

ООО "ПМ Янушкевич"

Подземный ввод газопровода типа JHEK-F(DN25) модель 5. Габаритные размеры.

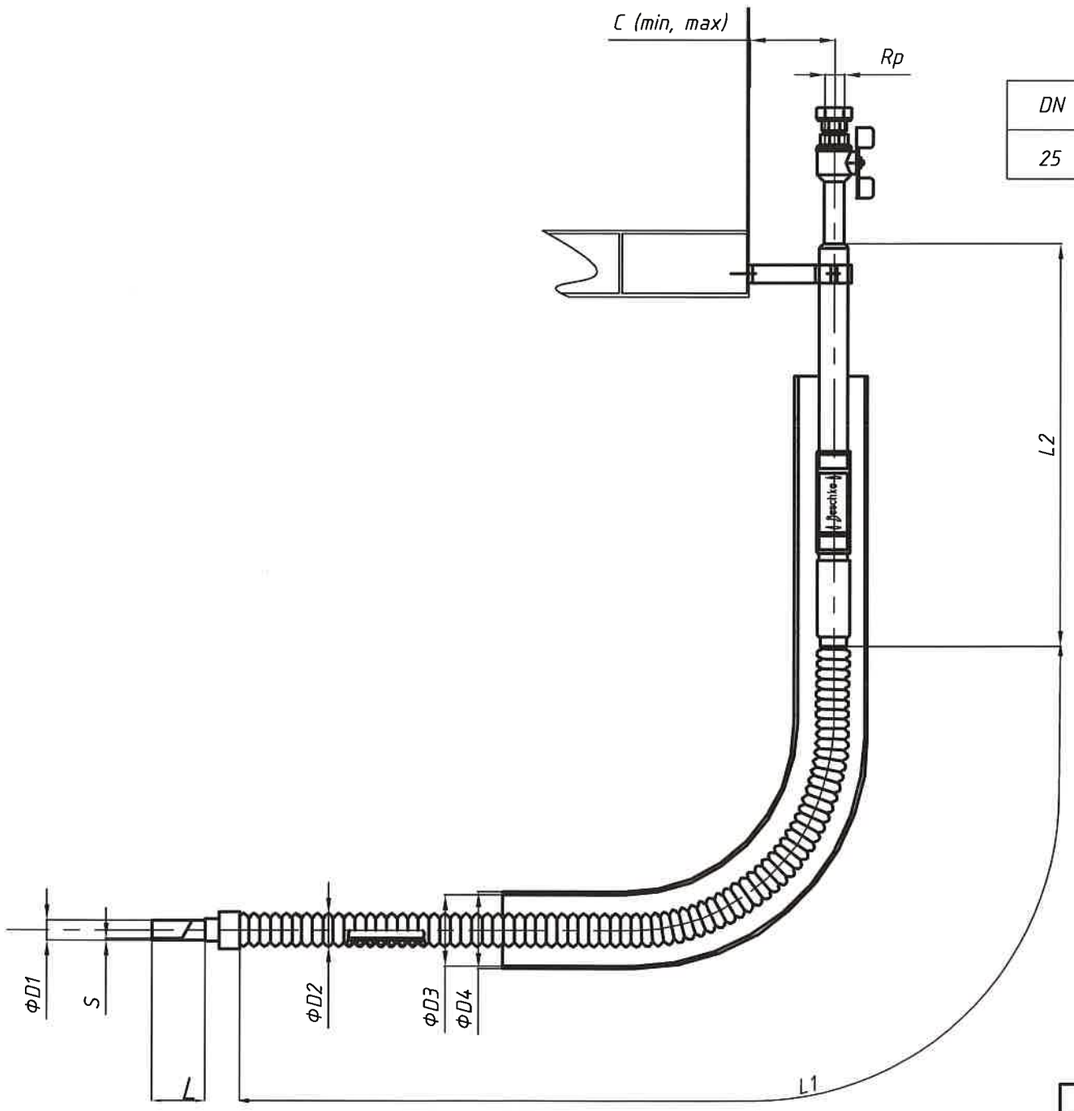

DN	Rp	S	ФD1	ФD2	ФD3	ФD4	L	Cmin	Cmax	L1	L2	L3
25	1"	3,0	32	60	66	75	120	100	140	1330	655	80

Привязан

Инв. №

Взам. инв. №

Подп. и дата

Инв. № подл.

Изм.	Кол.уч.	Лист	№док.	Подпись	Дата
Разраб.		Барсова			11.15
Пров.		Сысоев			11.15
Н.контроль		Михайлина			11.15
Утв.		Янушкевич			11.15

ПВ.Jeschke 180/20-2015 ГСН

ГУП МО "Мособлгаз"

Ввод газопровода через фундамент здания. Подземный ввод газопровода типа JHEK-S, JHEK-F (DN25; DN50).

Подземный ввод газопровода типа JHEK-F (DN25) модель 5. Габаритные размеры.

Стадия	Лист	Листов
ТР	6	

ООО "ПМ Янушкевич"

Подземный ввод газопровода типа JHEK-F (DN25) модель 5 с выступом. Монтажный чертеж.

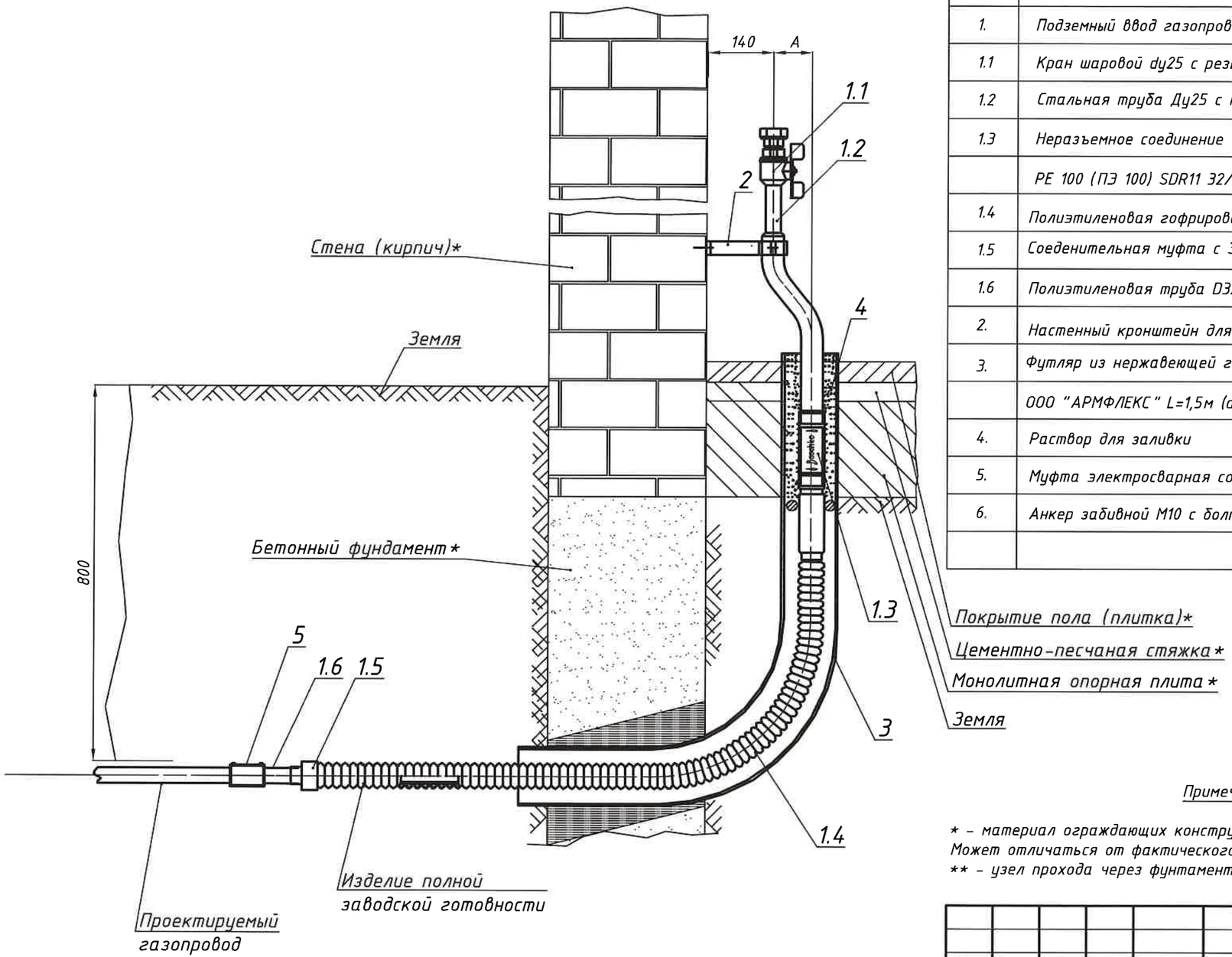

Спецификация материалов

Позиция	Наименование и техническая характеристика	Тип, марка оборудования	Един. измер.	Кол-во
1.	Подземный ввод газопровода в составе:	JHEK-F (DN25) модель 5	шт	1
1.1	Кран шаровой dy25 с резьбой согласно DIN 2999	HSP SKE-TA	шт	1
1.2	Стальная труба Ду25 с кожухом из LDPE (ПВД)	St 37.0 (российский аналог-сталь 20)	м	
1.3	Неразъемное соединение St/PE (ПЭ-Сталь)	Jeschke Gas-Wasser	шт	1
	PE 100 (ПЭ 100) SDR11 32/25	Technologien-GmbH		
1.4	Полиэтиленовая гофрированная труба	PE 80 (ПЭ 80) D63x2,3	шт	1
1.5	Соеденительная муфта с ЗН	PE 100 (ПЭ 100) D32	шт	1
1.6	Полиэтиленовая труба D32x3,0	PE 100 (ПЭ 100)	м	0,5
2.	Настенный кронштейн для гибких домовых вводов dy25	HSP/F и HSP-PE-FLEX	шт	1
3.	Футляр из нержавеющей гофрированной трубы	Dy80	шт	1
	ООО "АРМФЛЕКС" L=1,5м (dнаруж.=97,0, Rизгиба=108,0)			
4.	Раствор для заливки	Schuck-Beto-Fix	кг	
5.	Муфта электросварная со встроенными фиксаторами	ПЭ 100 32 SDR 11	шт	1
6.	Анкер забивной М10 с болтом		шт	2

Примечание.

* - материал ограждающих конструкций указан ориентировочно. Может отличаться от фактического.
** - узел прохода через фунтамент см. на л.15

Привязан

Инв. №

Изм.	Кол.уч.	Лист	№док.	Подпись	Дата
Разраб.		Барсова			11.15
Пров.		Сысоев			11.15
Н.контроль		Михайлина			11.15
Утв.		Янушкевич			11.15

ПВ.Jeschke 180/20-2015 ГСН

ГУП МО "Мособлгаз"

Ввод газопровода через фундамент здания. Подземный ввод газопровода типа JHEK-S, JHEK-F (DN25; DN50).

Стадия	Лист	Листов
ТР	7	

Подземный ввод газопровода типа JHEK-F(DN25) модель 5 с выступом. Монтажный чертеж.

ООО "ПМ Янушкевич"

Взам. инв. № | Подп. и дата | Инв. № подл.

Подземный ввод газопровода типа JHEK-F модель 5 с выступом (DN25) Габаритные размеры.

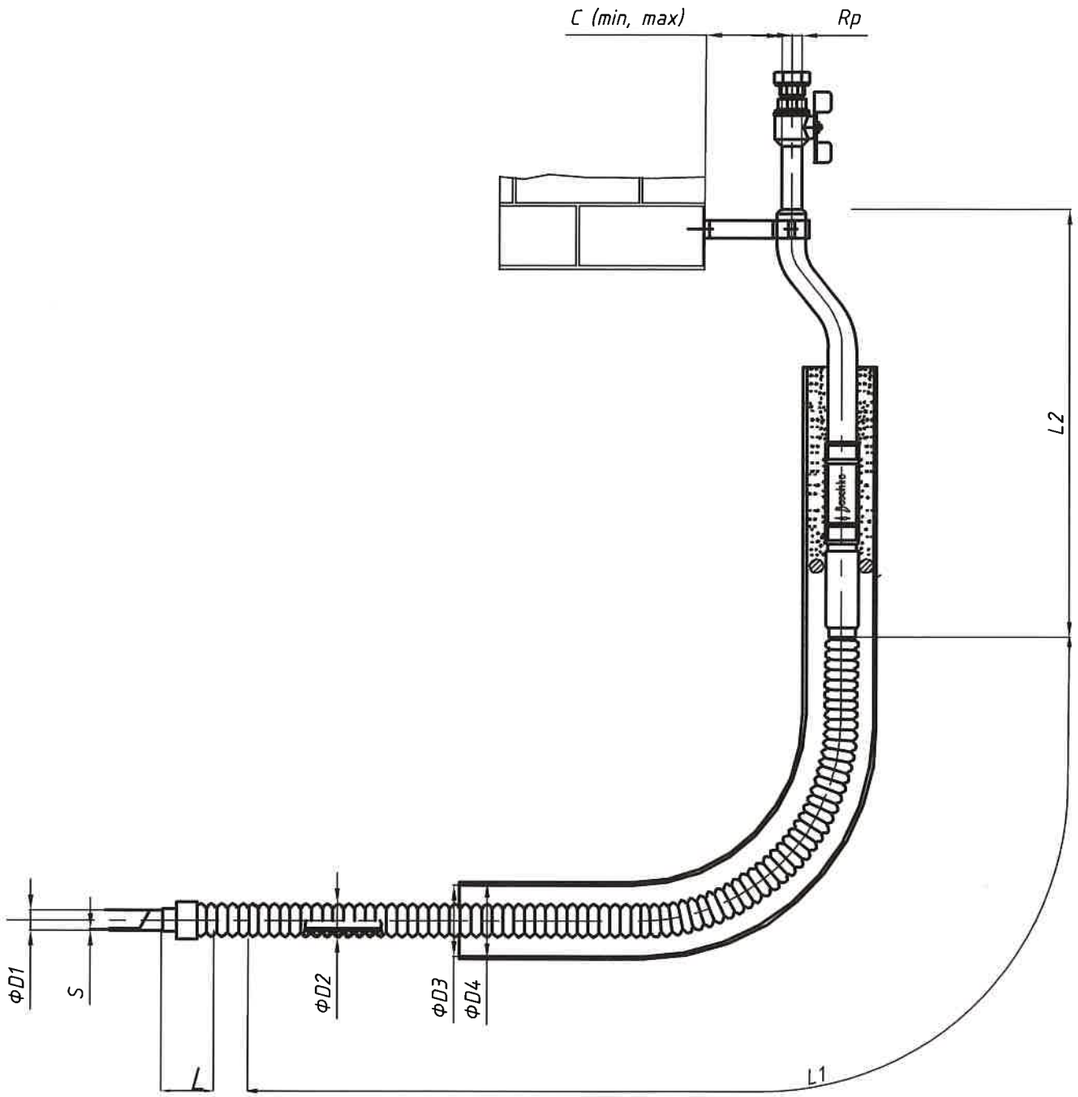

DN	Rp	S	ФD1	ФD2	ФD3	ФD4	L	Cmin	Cmax	L1	L2	L3
25	1"	3,0	32	60	66	75	120	100	140	1330	655	80

Привязан

Инв. №

Изм.	Кол.уч.	Лист	№док.	Подпись	Дата
Разраб.		Барсова			11.15
Пров.		Сысоев			11.15
Н.контроль		Михайлина			11.15
Утв.		Янушкевич			11.15

ПВ.Jeschke 180/20-2015 ГСН

ГУП МО "Мособлгаз"

Ввод газопровода через фундамент здания. Подземный ввод газопровода типа JHEK-S, JHEK-F (DN25; DN50).

Стадия	Лист	Листов
ТР	8	

Подземный ввод газопровода типа JHEK-F(DN25) модель 5 с выступом. Габаритные размеры.

ООО "ПМ Янушкевич"

Взам. инв. №

Подп. и дата

Инв. № подл.

Подземный ввод газопровода типа JHEK-F (DN50) модель 5
Монтажный чертеж.

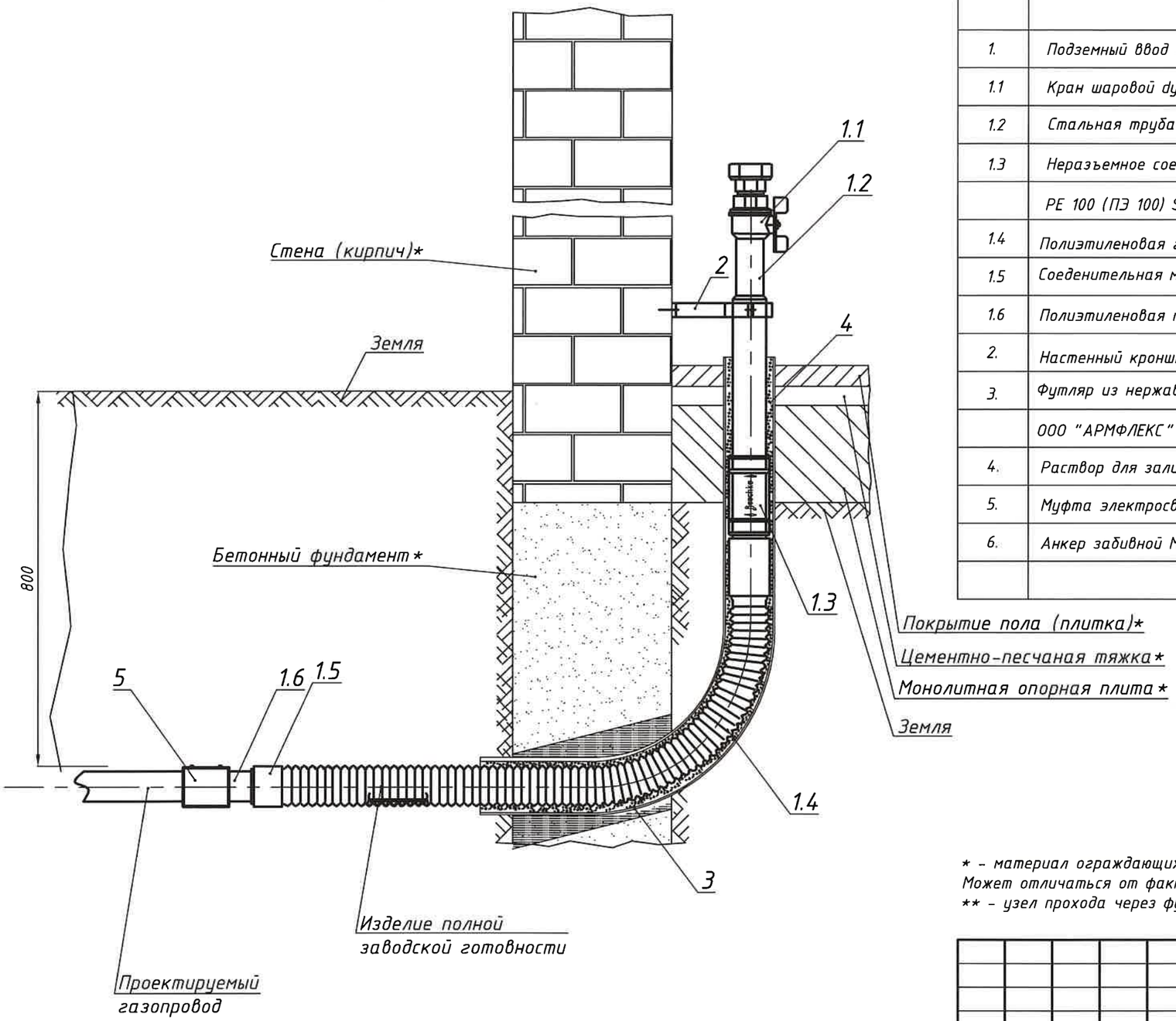

Спецификация материалов

Позиция	Наименование и техническая характеристика	Тип, марка оборудования	Един. измер.	Кол-во
1.	Подземный ввод газопровода в составе:	JHEK-F (DN25) модель 5	шт	1
1.1	Кран шаровой dy50 с резьбой согласно DIN 2999	HSP SKE-TA	шт	1
1.2	Стальная труба Ду50 с кожухом из LDPE (ПВД)	St 37.0 (российский аналог-сталь 20)	м	
1.3	Неразъемное соединение St/PE (ПЭ-Сталь)	Jeschke Gas-Wasser	шт	1
	PE 100 (ПЭ 100) SDR11 63/50	Technologien-GmbH		
1.4	Полиэтиленовая гофрированная труба	PE 80 (ПЭ 80) D90x2,5	шт	1
1.5	Соеденительная муфта с ЗН	PE 100 (ПЭ 100) D63	шт	1
1.6	Полиэтиленовая труба D63x5,8	PE 100 (ПЭ 100)	м	0,5
2.	Настенный кронштейн для гибких домовых вводов dy50	HSP/F и HSP-PE-FLEX	шт	1
3.	Футляр из нержавеющей гофрированной трубы	Dy100	шт	1
	ООО "АРМФЛЕКС" L=1,5м (dнаруж.=119,0, Rизгиба=131,0)			
4.	Раствор для заливки	Schuck-Beto-Fix	кг	
5.	Муфта электросварная со встроенными фиксаторами	ПЭ 100 63 SDR 11	шт	1
6.	Анкер забивной М10 с болтом		шт	2

Примечание.

* - материал ограждающих конструкций указан ориентировочно. Может отличаться от фактического.
** - узел прохода через фунтамент см. на л.15

Привязан

Инв. №

Изм.	Кол.уч.	Лист	№док.	Подпись	Дата
Разраб.		Барсова			11.15
Пров.		Сысоев			11.15
Н.контроль		Михайлина			11.15
Утв.		Янушкевич			11.15

ПВ.Jeschke 180/20-2015 ГСН

ГУП МО "Мособлгаз"

Ввод газопровода через фундамент здания. Подземный ввод газопровода типа JHEK-S, JHEK-F (DN25; DN50).

Стадия	Лист	Листов
ТР	9	

Подземный ввод газопровода типа JHEK-F (DN50). Монтажный чертеж.

ООО "ПМ Янушкевич"

Взам. инв. № | Подп. и дата | Инв. № подл.

Подземный ввод газопровода типа JHEK-F (DN50) модель 5. Габаритные размеры.

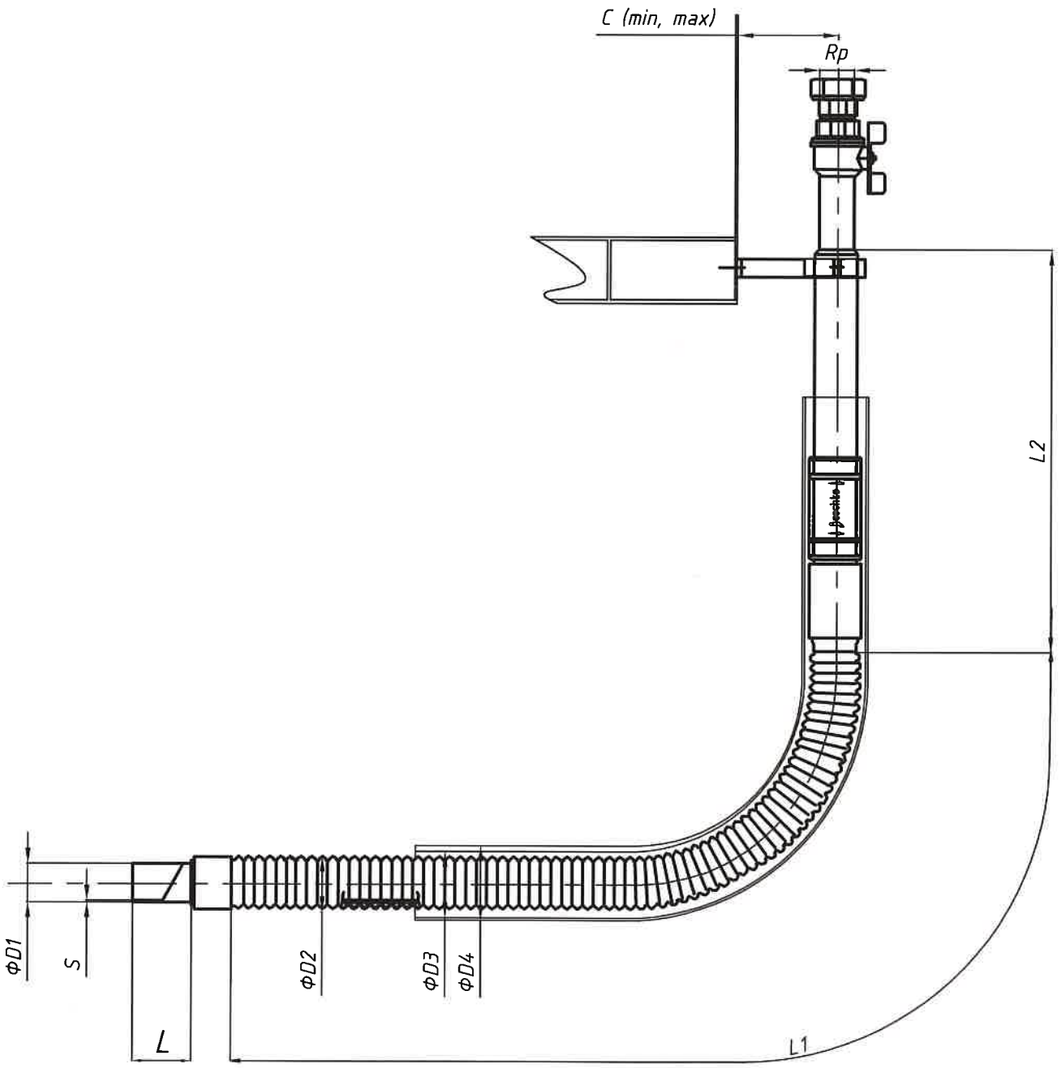

DN	Rp	S	ФD1	ФD2	ФD3	ФD4	L	Cmin	Cmax	L1	L2	L3
50	2"	5,8	63	85	100	108	130	120	160	1330	655	80

Привязан

Инв. №

Взам. инв. №

Подп. и дата

Инв. № подл.

Изм.	Кол.уч.	Лист	№док.	Подпись	Дата
Разраб.		Барсова			11.15
Пров.		Сысоев			11.15
Н.контроль		Михайлина			11.15
Утв.		Янушкевич			11.15

ПВ.Jeschke 180/20-2015 ГСН

ГУП МО "Мособлгаз"

Ввод газопровода через фундамент здания. Подземный ввод газопровода типа JHEK-S, JHEK-F (DN25; DN50).

Стадия	Лист	Листов
ТР	10	

Подземный ввод газопровода типа JHEK-F(DN50) модель 5. Габаритные размеры.

ООО "ПМ Янушкевич"

Подземный ввод газопровода типа JHEK-F (DN50) модель 5 с выступом. Монтажный чертеж.

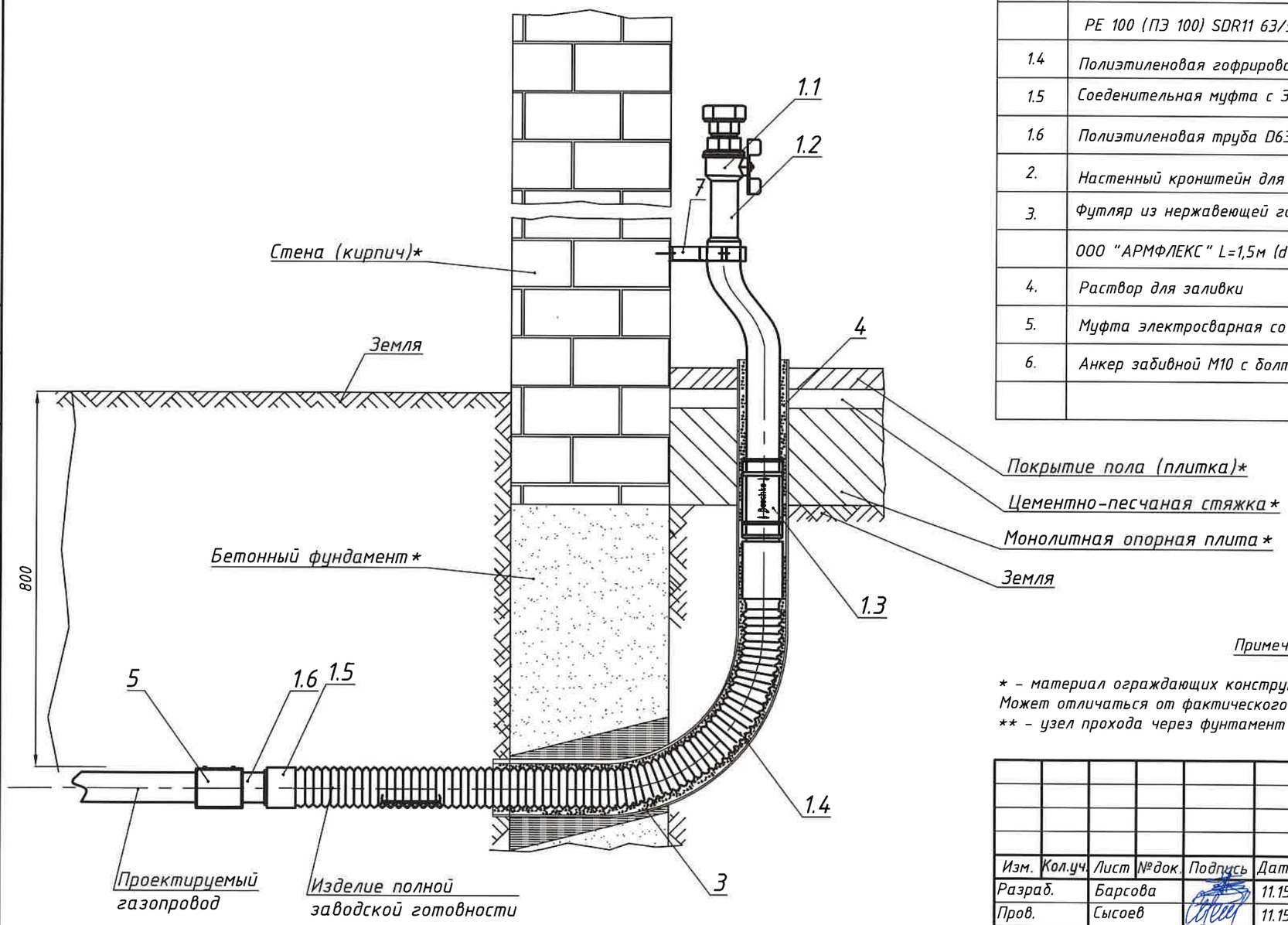

Спецификация материалов

Позиция	Наименование и техническая характеристика	Тип, марка оборудования	Един. измер.	Кол-во
1.	Подземный ввод газопровода в составе:	JHEK-F (DN25) модель 5	шт	1
1.1	Кран шаровой dy50 с резьбой согласно DIN 2999	HSP SKE-TA	шт	1
1.2	Стальная труба Ду50 с кожухом из LDPE (ПВД)	St 37.0 (российский аналог-сталь 20)	м	
1.3	Неразъемное соединение St/PE (ПЭ-Сталь)	Jeschke Gas-Wasser	шт	1
	PE 100 (ПЭ 100) SDR11 63/50	Technologien-GmbH		
1.4	Полиэтиленовая гофрированная труба	PE 80 (ПЭ 80) D90x2,5	шт	1
1.5	Соеденительная муфта с ЗН	PE 100 (ПЭ 100) D63	шт	1
1.6	Полиэтиленовая труба D63x5,8	PE 100 (ПЭ 100)	м	0,5
2.	Настенный кронштейн для гибких домовых вводов dy50	HSP/F и HSP-PE-FLEX	шт	1
3.	Футляр из нержавеющей гофрированной трубы	Dy100	шт	1
	ООО "АРМФЛЕКС" L=1,5м (dнаруж.=119,0, Rизгиба=131,0)			
4.	Раствор для заливки	Schuck-Beto-Fix	кг	
5.	Муфта электросварная со встроенными фиксаторами	ПЭ 100 63 SDR 11	шт	1
6.	Анкер забивной М10 с болтом		шт	2

Примечание.

* - материал ограждающих конструкций указан ориентировочно. Может отличаться от фактического.
** - узел прохода через фунтамент см. на л.15

Привязан

Инв. №

Взам. инв. №

Подп. и дата

Инв. № подл.

Изм.	Кол.уч.	Лист	№док.	Подпись	Дата
Разраб.		Барсова			11.15
Пров.		Сысоев			11.15
Н.контроль		Михайлина			11.15
Утв.		Янушкевич			11.15

ПВ.Jeschke 180/20-2015 ГСН

ГУП МО "Мособлгаз"

Ввод газопровода через фундамент здания. Подземный ввод газопровода типа JHEK-S, JHEK-F (DN25; DN50).

Стадия	Лист	Листов
ТР	11	

Подземный ввод газопровода типа JHEK-F(DN50) модель 5 с выступом. Монтажный чертеж.

ООО "ПМ Янушкевич"

Подземный ввод газопровода типа JHEK-F модель 5 с выступом (DN50) Габаритные размеры.

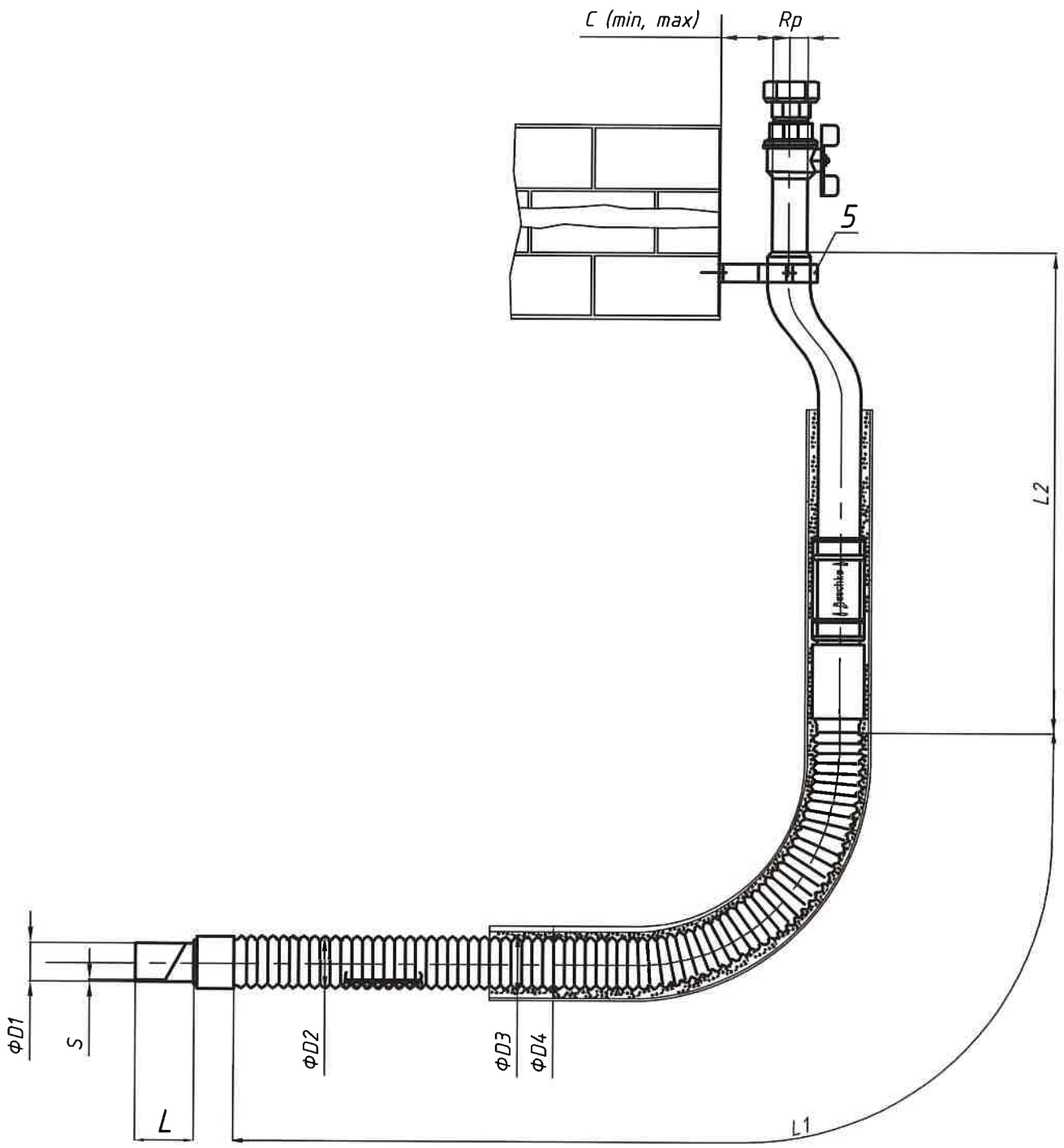

DN	Rp	S	ФD1	ФD2	ФD3	ФD4	L	Cmin	Cmax	L1	L2	L3
50	2"	5,8	63	85	90	100	130	120	160	1330	655	80

Привязан

Инв. №

Взам. инв. №

Подп. и дата

Инв. № подл.

Изм.	Кол.уч.	Лист	№док.	Подпись	Дата	ПВ.Jeschke 180/20-2015 ГСН			
						ГУП МО "Мособлгаз"			
Разраб.		Барсова			11.15	Ввод газопровода через фундамент здания. Подземный ввод газопровода типа JHEK-S, JHEK-F (DN25; DN50).	Стадия	Лист	Листов
Пров.		Сысоев			11.15		ТР	12	
Н.контроль		Михайлина			11.15	Подземный ввод газопровода типа JHEK-F(DN50) модель 5 с выступом. Габаритные размеры.	ООО "ПМ Янушкевич"		
Утв.		Янушкевич			11.15				

Подземный ввод газопровода типа JHEK-S модель 2. Аксонометрический вид.

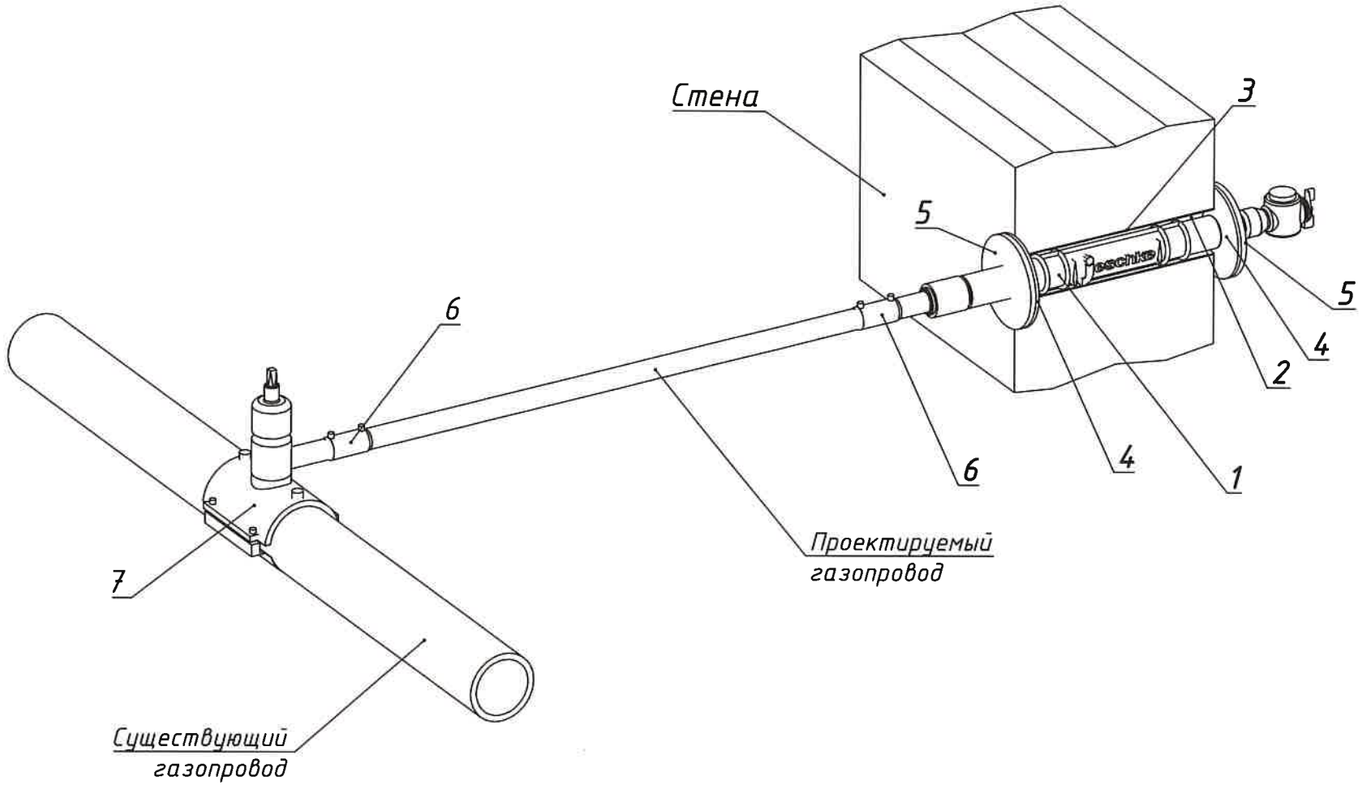

Спецификация материалов

Позиция	Наименование и техническая характеристика	Тип, марка оборудования	Един. измер.	Кол-во
1.	Подземный ввод газопровода	JHEK-S модель 2	шт	1
2.	Раствор для заливки	Schuck-Beto-Fix	кг	
3.	Футляр из стальной электросварной трубы L=0,5 м	ГОСТ 10704-91 / Б-20 10705-80	шт	1
4.	Уплотнительная шайба	Пеноматериал для пластины ARO	шт	1
5.	Пластина ARO для домовых вводов тип HSP		шт	2
6.	Муфта электросварная со встроенными фиксаторами	ПЭ 100 SDR 11	шт	2
7.	Вентиль для врезки под давлением с удлиненным	FRIALEN-DAV	шт	1
	выходным патрубком	ПЭ 100 ГАЗ SDR 11		

Взам. инв. №

Подп. и дата

Инв. № подл.

Привязан

Инв. №

Изм.	Кол.уч.	Лист	№док.	Подпись	Дата
Разраб.		Барсова			11.15
Пров.		Сысоев			11.15
Н.контроль		Михайлина			11.15
Утв.		Янушкевич			11.15

ПВ.Jeschke 180/20-2015 ГСН

ГУП МО "Мособлгаз"

Ввод газопровода через фундамент здания. Подземный ввод газопровода типа JHEK-S, JHEK-F (DN25; DN50).

Стадия	Лист	Листов
ТР	13	

Подземный ввод газопровода типа JHEK-S модель 2. Аксонометрический вид.

ООО "ПМ Янушкевич"

Подземный ввод газопровода типа JHEK-F модель 5. Аксонометрический вид.

Спецификация материалов

Позиция	Наименование и техническая характеристика	Тип, марка оборудования	Един. измер.	Кол-во
1.	Подземный ввод газопровода	JHEK-F модель 5	шт	1
2.	Раствор для заливки	Schuck-Beto-Fix	кг	
3.	Настенный кронштейн для гибких домовых вводов	HSP/F и HSP-PE-FLEX	шт	1
4.	Футляр из нержавеющей гофрированной трубы		шт	1
	ООО "АРМФЛЕКС" L=1,5м			
5.	Муфта электросварная со встроенными фиксаторами	ПЭ 100 SDR 11	шт	2
6.	Вентиль для врезки под давлением с удлиненным	FRIALEN-DAV	шт	1
	выходным патрубком	ПЭ 100 ГАЗ SDR 11		
7.	Анкер забивной М10 с болтом		шт	2

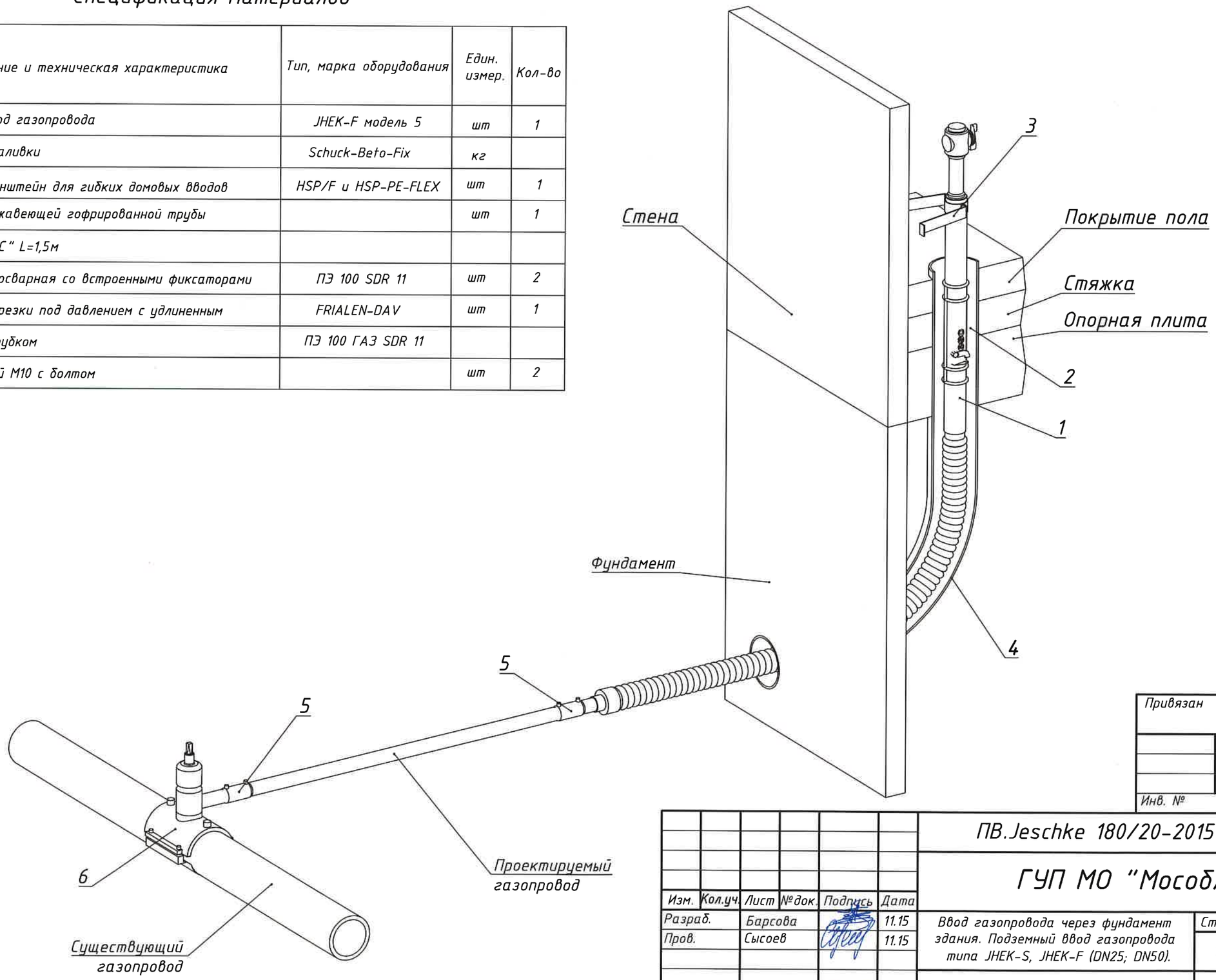

Привязан

Инв. №

Изм.	Кол.уч.	Лист	№док.	Подпись	Дата
Разраб.		Барсова			11.15
Пров.		Сысоев			11.15
Н.контроль		Михайлина			11.15
Утв.		Янушкевич			11.15

ПВ.Jeschke 180/20-2015 ГСН

ГУП МО "Мособлгаз"

Ввод газопровода через фундамент здания. Подземный ввод газопровода типа JHEK-S, JHEK-F (DN25; DN50).

Стадия	Лист	Листов
ТР	14	

Подземный ввод газопровода типа JHEK-F модель 5. Аксонометрический вид.

ООО "ПМ Янушкевич"

Взам. инв. №

Подп. и дата

Инв. № подл.

Узел прохода через фундамент.

1. Просверлить отверстие в кирпичной кладке диаметром 200 мм алмазной коронкой под углом 14 градусов к горизонту на проектной отметке.

2. Обеспылить отверстие.

3. Выполнить монтаж футляра из нержавеющей гофрированной трубы в подготовленное отверстие.

4. Центральную часть пространства между футляром и кладкой заполнить эластичной герметизирующей прокладкой (гибкий саморасширяющийся жгут), по краям - быстротвердеющим расширяющимся составом на основе цемента. Угловой стык между футляром и гранью стены заполнить мастикой.

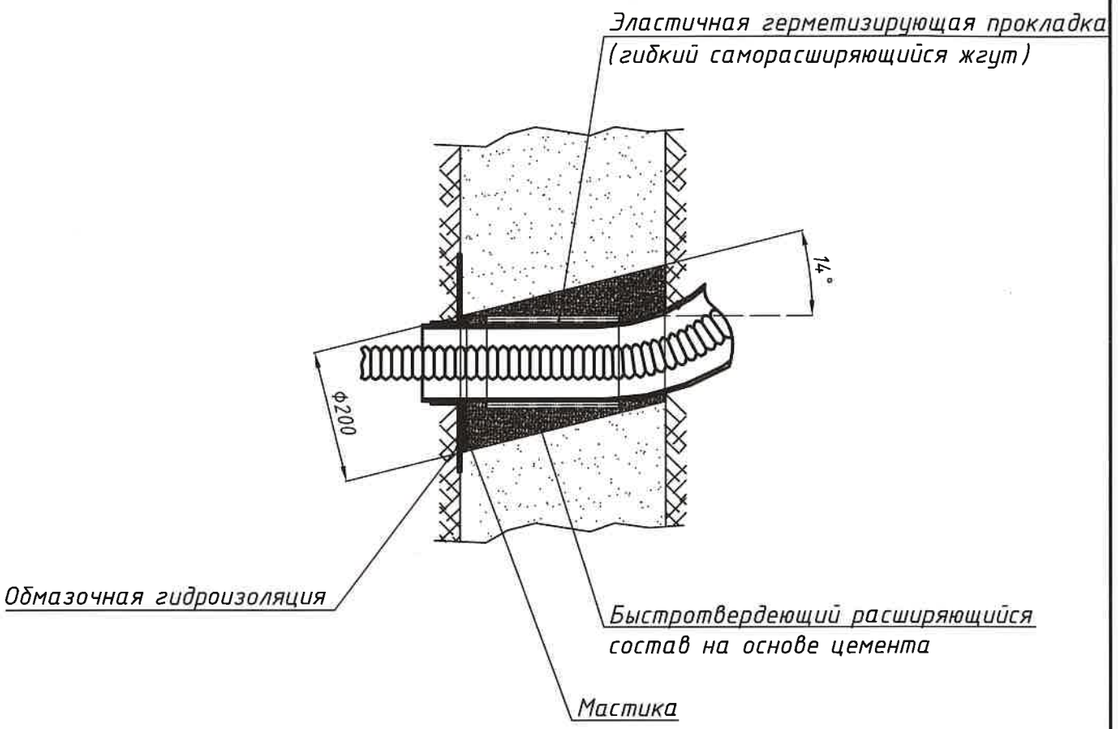

Привязан			
Инв. №			

Взам. инв. №

Подп. и дата

Инв. № подл.

Изм.	Кол.уч.	Лист	№док.	Подпись	Дата
Разраб.		Барсова			11.15
Пров.		Сысоев			11.15
Н.контроль		Михайлина			11.15
Утв.		Янушкевич			11.15

ПВ.Jeschke 180/20-2015 ГСН

ГУП МО "Мособлгаз"

Ввод газопровода через фундамент здания. Подземный ввод газопровода типа JHEK-S, JHEK-F (DN25; DN50).

Стадия	Лист	Листов
ТР	15	

Узел прохода через фундамент.

ООО "ПМ Янушкевич"

РОССИЙСКАЯ ФЕДЕРАЦИЯ
СЕРТИФИКАТ СООТВЕТСТВИЯ
(обязательная сертификация)

№ C-DE.AB28.B.02738 (номер сертификата соответствия) ТР 0902648 (учетный номер бланка)

ЗАЯВИТЕЛЬ (наименование и местонахождение заявителя) Jeschke Gas-Wasser-Technologien GmbH. Адрес: St.-Nikolai-Str. 4+5 D-31157 Sarstedt OT Heisede. Германия. Телефон 0 50 66 / 995-0, факс 0 50 66 / 995-99.

ИЗГОТОВИТЕЛЬ (наименование и местонахождение изготовителя продукции) Jeschke Gas-Wasser-Technologien GmbH. Адрес: St.-Nikolai-Str. 4+5 D-31157 Sarstedt OT Heisede. Германия. Телефон 0 50 66 / 995-0, факс 0 50 66 / 995-99.

ОРГАН ПО СЕРТИФИКАЦИИ (наименование и местонахождение органа по сертификации, выдавшего сертификат соответствия) ПРОДУКЦИИ ОБЩЕСТВО С ОГРАНИЧЕННОЙ ОТВЕТСТВЕННОСТЬЮ "СЕРКОНС". РФ, 115114, г. Москва, ул. Дербеневская, д. 20, стр. 16, тел (495) 782-17-08, e-mail: info@serconsrus.com ОГРН: 1077746279665. Аттестат рег. № РОСС RU.0001.11АВ28 выдан 09.06.2011г. Федеральным агентством по техническому регулированию и метрологии.

ПОДТВЕРЖДАЕТ, ЧТО ПРОДУКЦИЯ (информация об объекте сертификации, позволяющая идентифицировать объект) Цокольные вводы (краны запорные) типов (см. приложение на 3-х листах, бланки №№ 0223454-0223456).
Серийный выпуск.

код ОК 005 (ОКП) 37 4220

СООТВЕТСТВУЕТ ТРЕБОВАНИЯМ ТЕХНИЧЕСКОГО РЕГЛАМЕНТА (ТЕХНИЧЕСКИХ РЕГЛАМЕНТОВ) (наименование технического регламента (технических регламентов), на соответствие требованиям которого (которых) проводилась сертификация) «О безопасности машин и оборудования» (Постановление Правительства Российской Федерации от 15 сентября 2009 г. № 753); ГОСТы (см. приложение)

код ЕКПС

код ТН ВЭД России 8481 80 810 0

ПРОВЕДЕННЫЕ ИССЛЕДОВАНИЯ (ИСПЫТАНИЯ) И ИЗМЕРЕНИЯ Протокол сертификационных испытаний № 2304 от 13.07.2011г. ООО "АКАДЕМСИБ", рег. № РОСС RU.0001.21АВ09, адрес: РФ, 630024, г. Новосибирск, ул. Бетонная, д. 14.

ПРЕДСТАВЛЕННЫЕ ДОКУМЕНТЫ (документы, представленные заявителем в орган по сертификации в качестве доказательств соответствия продукции требованиям технического регламента (технических регламентов)) Схема сертификации: 3с.

СРОК ДЕЙСТВИЯ СЕРТИФИКАТА СООТВЕТСТВИЯ с 29.07.2011 по 28.07.2016

Орган по сертификации продукции ООО "СЕРКОНС" РОСС RU.0001.11АВ28 МОСКВА

М.П.

Руководитель (заместитель руководителя) органа по сертификации (подпись, инициалы, фамилия) И.Л. Еникеев

Эксперт (эксперты) (подпись, инициалы, фамилия) А.Н.Лукьянов

РОССИЙСКАЯ ФЕДЕРАЦИЯ

ПРИЛОЖЕНИЕ
к СЕРТИФИКАТУ СООТВЕТСТВИЯ № C-DE.AB28.B.02738

(обязательная сертификация)

ТР 0223454
(учетный номер бланка)

Перечень продукции, на которую распространяется действие сертификата соответствия

код ОК 005 (ОКП) код ТН ВЭД России	Наименование, типы, марки, модели однородной продукции, составные части изделия или комплекса	Обозначение документации, по которой выпускается продукция
37 4220 8481 80 810 0	Цокольные вводы (краны запорные) типов:	
	1. Цокольный ввод типа JHEK-S DN от 25 до 50. 2. Цокольный ввод типа JHEK-F DN от 25 до 50; 3. Цокольный ввод типа JHEK MSL (SG) DN от 25 до 40, 4. Цокольный ввод типа JHEK MSL (FG) DN от 25 до 40.	

Орган по сертификации продукции ООО "СЕРТУКОНС" РОСС RU.0001.11АВ28 МОСКВА

Руководитель
(заместитель руководителя)
органа по сертификации
подпись, инициалы, фамилия — И.Л. Еникеев

Эксперт (эксперты)
подпись, инициалы, фамилия — А.Н.Лукьянов

РОССИЙСКАЯ ФЕДЕРАЦИЯ

ПРИЛОЖЕНИЕ

к СЕРТИФИКАТУ СООТВЕТСТВИЯ № C-DE.AB28.B.02738

(обязательная сертификация)

ТР 0223456

(учетный номер бланка)

Сведения о национальных стандартах (сводах правил), применяемых на добровольной основе для соблюдения требований технического регламента

Обозначение национального стандарта или свода правил	Наименование национального стандарта или свода правил	Подтверждаемые требования национального стандарта или свода правил
ГОСТ Р 53672-2009	Арматура трубопроводная. Общие требования безопасности	
ГОСТ 21345-2005	Краны шаровые, конусные и цилиндрические на номинальное давление не более PN 250. Общие технические условия	п.п. 1.3, 1.11, 1.13, 1.20, 1.23, 1.25, разд. 2, 4, 5

Орган по сертификации продукции ООО "СЕРКОНС" Москва РОСС RU.0001.11АВ28

Руководитель
(заместитель руководителя)
органа по сертификации
подпись, инициалы, фамилия — И.Л. Еникеев

М.П.

Эксперт (эксперты)
подпись, инициалы, фамилия — А.Н.Лукьянов

ФЕДЕРАЛЬНАЯ СЛУЖБА
ПО ЭКОЛОГИЧЕСКОМУ, ТЕХНОЛОГИЧЕСКОМУ И АТОМНОМУ НАДЗОРУ

РАЗРЕШЕНИЕ

№ РРС 00-046432

На применение

Оборудование (техническое устройство, материал):
Цокольные вводы типов JHEK-S, JHEK-F,
JHEK MSL (SG), JHEK MSL (FG).

Код ОКП (ТН ВЭД): 37 4220 (8481 80 810 0)

Изготовитель (поставщик): Изготовитель: фирма "Jeshke Gas-Wasser-Technologien GmbH" (Германия); поставщик: Общество с ограниченной ответственностью "Управление инженерных работ 701" (Московская обл., г. Одинцово, ул. Маршала Жукова, 36).

Основание выдачи разрешения: Техническая документация; заключение экспертизы промышленной безопасности АНО сертификации продукции "АКАДЕММАШ" № 272/09-11 от 25.10.2011 г. (рег. № 14-ТУ-(ГС)2484-2011); сертификат соответствия ОС ООО "Серконс" № С- DE.AB28.B.02738 от 29.07.2011 г.

Условия применения:
1. Соблюдение требований законодательства Российской Федерации в области промышленной безопасности.
2. Оформление технической документации на монтаж и эксплуатацию технических устройств на русском языке.
3. Монтаж, техническое обслуживание и эксплуатация в соответствии с требованиями норм и правил промышленной безопасности.

Срок действия разрешения до 22.12.2016

Дата выдачи 22.12.2011

Заместитель руководителя
С.Г. Радионова

АВ 070682

ТЕХНИЧЕСКИЙ ПАСПОРТ ИЗДЕЛИЯ

jeschke
für Gas und Wasser mit Sicherheit vorn
Gas-Wasser-Technologien GmbH

Цокольный ввод типа JHEK-F

ПАСПОРТ

Идент. № _____

Паспорт разработан в соответствии с требованиями ГОСТ 2.601-2006

ТЕХНИЧЕСКИЙ ПАСПОРТ ИЗДЕЛИЯ

Наименование изделия: Цокольный ввод

Обозначение (тип, модель): JHEK-F, DN 50

Назначение: предназначен для ввода газопровода в здание от подземного газопровода

Дата изготовления:

Наименование изготовителя: Jeschke Gas-Wasser-Technologien GmbH (Германия)

Адрес изготовителя: St.-Nikolai-Str.4+5 D-31157 Sarstedt OT Heisede, Deutschland, Германия; Телефон: 0 50 66/995-0 Факс: 0 50 66/995-99; www.jeschke-gwt.de

Заводской номер изделия:

Сведения о сертификации изделия:

№ C-DE.AB28.B.02738, срок действия с 29.07.2011 г. по 28.07.2016 г. Орган по сертификации продукции ООО «СЕРКОНС»; РФ, 115114, г. Москва, ул. Дербеневская, д.20, стр. 16.

Цокольный ввод соответствует требованиям:

ГОСТ Р 53672-2009 Арматура трубопроводная. Общие требования безопасности.

ГОСТ 21345-2005 п.п 1.3, 1.11, 1.13, 1.20, 1.23, 1.25, разд. 2, 4, 5 Краны шаровые, конусные и цилиндрические на номинальное давление не более PN 250. Общие технические условия.

Назначение и область применения

Цокольный ввод типа JHEK-F (далее – «цокольный ввод» или «изделие») предназначен для ввода газопровода в здание от подземного газопровода. Цокольный ввод представляет собой изделие на основе неразъемного соединения «полиэтилен (ПЭ) – сталь» и обеспечивает подводку газопровода непосредственно к зданию от подземного полиэтиленового газопровода с переходом на наружный стальной.

Цокольный ввод состоит из следующих основных деталей: стальной участок с запорным краном с фланцевым/резьбовым/электроизолированным соединением, монтажный кронштейн, переход «полиэтилен-сталь», полиэтиленовый участок с гофрированным защитным кожухом и присоединением под сварку.

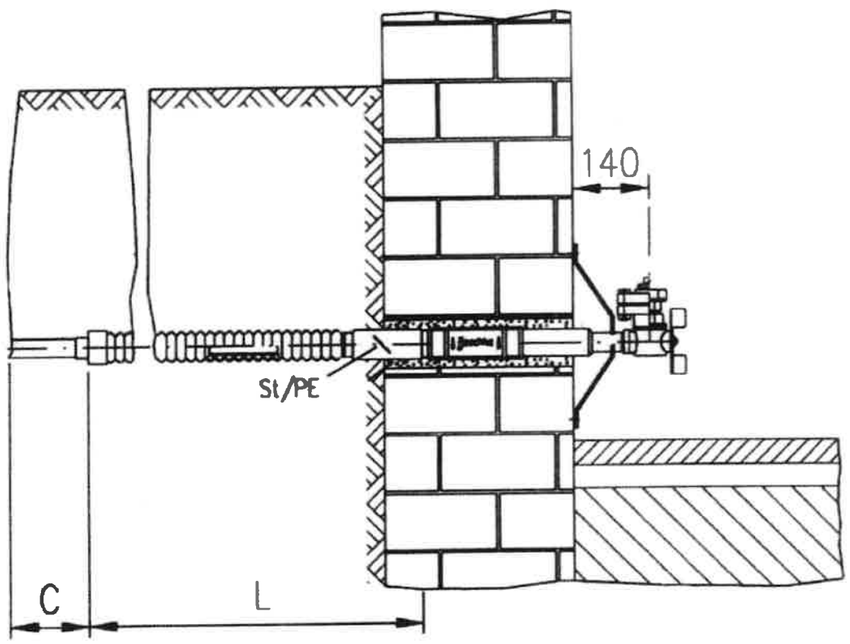

Рисунок 1 – Эскиз цокольного ввода

ТЕХНИЧЕСКИЙ ПАСПОРТ ИЗДЕЛИЯ

Технические характеристики

Наименование характеристики (параметра)	Единица измерения	Значение
Условный проход (DN)	мм	50
Максимальное рабочее давление	бар (МПа)	4 (0,4)
Исполнение запорного крана	–	Высокотемпературное (GT)
Тип соединения	–	Фланцевое V ☐ Резьбовое V ☐ Электроизолированное V ☐
Материал: - стального участка - полиэтиленового участка - гофрированного кожуха	–	St 37.0 (российский аналог – сталь 20) с кожухом из LDPE (ПВД) PE 100 (ПЭ 100) PE 80 (ПЭ 80)
Присоединение под сварку: - внутренний диаметр (d) - толщина стенки	мм	51 5,8
Гофрированный кожух: - диаметр - толщина стенки	мм	52 2,3
Монтажный кронштейн: - ширина - толщина	мм	25 4
Габаритные размеры (к рисунку 1): - «C» - «L»	мм	250 2000
Габаритные размеры (к рисунку 2): - «C» - «L» -«H»	мм	250 2000 500
Масса	г	до 15000
Диапазон температуры окружающей среды при эксплуатации	°C	-20°…+60°

Запорные краны сконструированы согласно требованиям стандартов DIN 3389 и EN 331.

Фланцевые соединения выполнены в соответствии согласно требованиям стандарта DIN 2633 (DIN 2501 часть 1). Резьбовые соединения – согласно DIN 2999 часть 1.

Стальной участок выполнен в соответствии с требованиями стандартов EN 10220/DIN 1626/2470 часть 1 с кожухом из ПВД по DIN 30670.

ТЕХНИЧЕСКИЙ ПАСПОРТ ИЗДЕЛИЯ

Указания по эксплуатации

Все работы должны проводиться в соответствии с руководством по эксплуатации и конструкторской документации предприятия-изготовителя.

Поверхность цокольного ввода не должна иметь трещин, раковин, плен, заусенцев и других дефектов, снижающих их прочность. При запуске изделие должно находиться в исправном состоянии.

Условия хранения и транспортирования

Цокольный ввод не относится к категории опасных грузов, что допускает перевозку любым видом транспорта в соответствии с правилами перевозки грузов, действующими на данном виде транспорта.

Во избежание повреждения цокольный ввод следует укладывать на ровную поверхность, без острых выступов и неровностей. Сбрасывание с транспортных средств не допускается.

Хранение цокольного ввода должно производиться в проветриваемых помещениях.

Не допускается хранение в непосредственной близости с веществами, которые могут способствовать коррозии, или вызывать другие повреждения, ухудшающие качество изделия.

Утилизация

Специальных требований при применении и/или утилизации по допустимым химическим, радиационным, термическим и биологическим воздействиям на окружающую среду не предъявляется. Дополнительные меры безопасности по утилизации не требуются.

Утилизация изделия проводится в соответствии с нормами страны предприятия осуществляющего эксплуатацию изделия.

ТЕХНИЧЕСКИЙ ПАСПОРТ ИЗДЕЛИЯ

Гарантийные обязательства

Изготовитель гарантирует надежную и безаварийную работу изделия, при условии соблюдения потребителем правил использования, транспортировки, хранения, монтажа и эксплуатации.

Гарантия распространяется на все дефекты, возникшие по вине завода-изготовителя.

Гарантия не распространяется на дефекты, возникшие в случае:

– нарушения режимов хранения, монтажа, эксплуатации и обслуживания изделия;

– ненадлежащей транспортировки и погрузо-разгрузочных работ;

– наличия следов воздействия веществ, агрессивных к материалам изделия;

– наличия следов, вызванных пожаром, стихией, форс-мажорными обстоятельствами;

– повреждений, вызванных неправильными действиями потребителя.

ТЕХНИЧЕСКИЙ ПАСПОРТ ИЗДЕЛИЯ

ГАРАНТИЙНЫЙ ТАЛОН №____

Наименование товара _____ *Цокольный ввод типа JHEK-F* _____

Марка, артикул, типоразмер _____ *DN 50* _____

Количество: _____

Название и адрес торгующей организации _____

_____

Дата продажи_____ Подпись продавца _____

Штамп или печать
торгующей организации

Штамп о приемке

С условиями гарантии СОГЛАСЕН:

*ПОКУПАТЕЛЬ*_____ *(подпись)*

ГАРАНТИЙНЫЙ СРОК – Двенадцать месяцев с даты продажи

Паспорт разработан в соответствии с требованиями ГОСТ 2.601-2006

ТЕХНИЧЕСКИЙ ПАСПОРТ ИЗДЕЛИЯ

jeschke
für Gas und Wasser mit Sicherheit vorn
Gas-Wasser-Technologien GmbH

Цокольный ввод типа JHEK-S

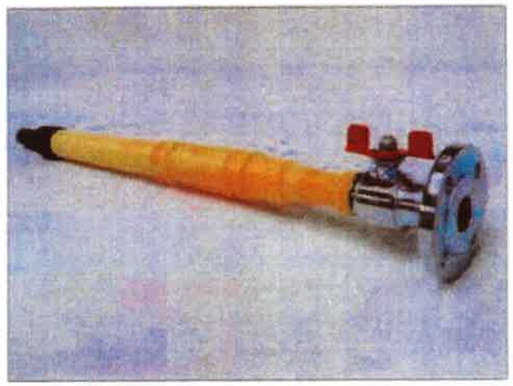

ПАСПОРТ

Идент. № _____

Паспорт разработан в соответствии с требованиями ГОСТ 2.601-2006

ТЕХНИЧЕСКИЙ ПАСПОРТ ИЗДЕЛИЯ

Наименование изделия: Цокольный ввод

Обозначение (тип, модель): JHEK-S, DN 50

Назначение: предназначен для ввода газопровода в здание от подземного газопровода

Дата изготовления:

Наименование изготовителя: Jeschke Gas-Wasser-Technologien GmbH (Германия)

Адрес изготовителя: St.-Nikolai-Str.4+5 D-31157 Sarstedt OT Heisede, Deutschland, Германия; Телефон: 0 50 66/995-0 Факс: 0 50 66/995-99; www.jeschke-gwt.de

Заводской номер изделия:

Сведения о сертификации изделия:

№ C-DE.AB28.B.02738, срок действия с 29.07.2011 г. по 28.07.2016 г. Орган по сертификации продукции ООО «СЕРКОНС»; РФ, 115114, г. Москва, ул. Дербеневская, д.20, стр. 16.

Цокольный ввод соответствует требованиям:

ГОСТ Р 53672-2009 Арматура трубопроводная. Общие требования безопасности.

ГОСТ 21345-2005 п.п 1.3, 1.11, 1,13, 1.20, 1.23, 1.25, разд. 2, 4,5 Краны шаровые, конусные и цилиндрические на номинальное давление не более PN 250. Общие технические условия.

Назначение и область применения

Цокольный ввод типа JHEK-S (далее – «цокольный ввод» или «изделие») предназначен для ввода газопровода в здание от подземного газопровода. Цокольный ввод представляет собой изделие на основе неразъемного соединения «полиэтилен (ПЭ) – сталь» и обеспечивает подводку газопровода непосредственно к зданию от подземного полиэтиленового газопровода с переходом на наружный стальной.

Цокольный ввод состоит из следующих основных деталей: стальной участок с запорным краном с фланцевым/резьбовым/электроизолированным соединением, переход «полиэтилен-сталь», полиэтиленовый участок с присоединением под сварку.

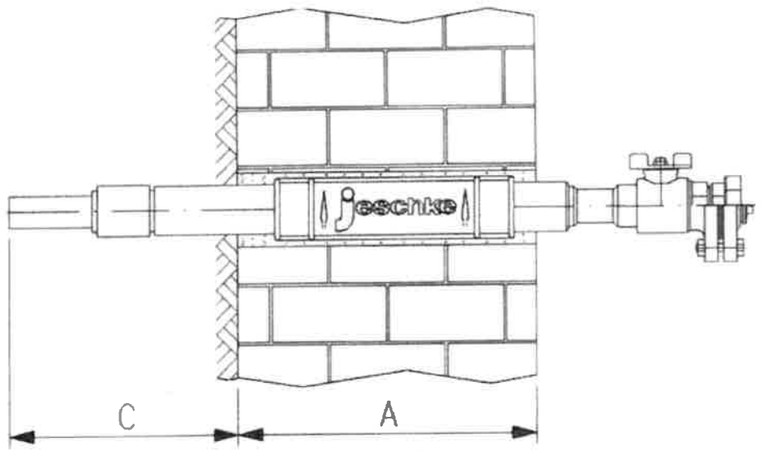

Рисунок 1 – Эскиз цокольного ввода

ТЕХНИЧЕСКИЙ ПАСПОРТ ИЗДЕЛИЯ

Технические характеристики

Наименование характеристики (параметра)	Единица измерения	Значение
Условный проход (DN)	мм	50
Максимальное рабочее давление	бар (МПа)	4 (0,4)
Исполнение запорного крана	–	Высокотемпературное (GT)
Тип соединения	–	Фланцевое V ☐ Резьбовое V ☐ Электроизолированное V ☐
Материал: - стального участка - полиэтиленового участка	–	St 37.0 (российский аналог – сталь 20) с кожухом из LDPE (ПВД) PE 100 (ПЭ 100)
Присоединение под сварку: - внутренний диаметр (d) - толщина стенки	мм	51 5,8
Габаритные размеры (к рисунку 1): - «А» - «С»	мм	600 300
Масса	г	до 15 000
Диапазон температуры окружающей среды при эксплуатации	°С	-20°…+60°

Запорные краны сконструированы согласно требованиям стандартов DIN 3389 и EN 331.

Фланцевые соединения выполнены согласно требованиям стандарта DIN 2633 (DIN 2501 часть 1). Резьбовые соединения – согласно DIN 2999 часть 1.

Стальной участок выполнен в соответствии с требованиями стандартов EN 10220/DIN 1626/2470 часть 1 с кожухом из ПВД по DIN 30670.

ТЕХНИЧЕСКИЙ ПАСПОРТ ИЗДЕЛИЯ

Указания по эксплуатации

Все работы должны проводиться в соответствии с руководством по эксплуатации и конструкторской документации предприятия-изготовителя.

Поверхность цокольного ввода не должна иметь трещин, раковин, плен, заусенцев и других дефектов, снижающих их прочность. При запуске изделие должно находиться в исправном состоянии.

Условия хранения и транспортирования

Цокольный ввод не относится к категории опасных грузов, что допускает перевозку любым видом транспорта в соответствии с правилами перевозки грузов, действующими на данном виде транспорта.

Во избежание повреждения цокольный ввод следует укладывать на ровную поверхность, без острых выступов и неровностей. Сбрасывание с транспортных средств не допускается.

Хранение цокольного ввода должно производиться в проветриваемых помещениях.

Не допускается хранение в непосредственной близости с веществами, которые могут способствовать коррозии, или вызывать другие повреждения, ухудшающие качество изделия.

Утилизация

Специальных требований при применении и/или утилизации по допустимым химическим, радиационным, термическим и биологическим воздействиям на окружающую среду не предъявляется. Дополнительные меры безопасности по утилизации не требуются.

Утилизация изделия проводится в соответствии с нормами страны предприятия осуществляющего эксплуатацию изделия.

ТЕХНИЧЕСКИЙ ПАСПОРТ ИЗДЕЛИЯ

Гарантийные обязательства

Изготовитель гарантирует надежную и безаварийную работу изделия, при условии соблюдения потребителем правил использования, транспортировки, хранения, монтажа и эксплуатации.

Гарантия распространяется на все дефекты, возникшие по вине завода-изготовителя.

Гарантия не распространяется на дефекты, возникшие в случае:

– нарушения режимов хранения, монтажа, эксплуатации и обслуживания изделия;

– ненадлежащей транспортировки и погрузо-разгрузочных работ;

– наличия следов воздействия веществ, агрессивных к материалам изделия;

– наличия следов, вызванных пожаром, стихией, форс-мажорными обстоятельствами;

– повреждений, вызванных неправильными действиями потребителя.

ТЕХНИЧЕСКИЙ ПАСПОРТ ИЗДЕЛИЯ

ГАРАНТИЙНЫЙ ТАЛОН №____

Наименование товара _____ *Цокольный ввод типа JHEK-S* _____

Марка, артикул, типоразмер _____ *DN 50* _____

Количество: _____

Название и адрес торгующей организации _____

_____

Дата продажи_____ Подпись продавца _____

Штамп или печать
торгующей организации

Штамп о приемке

С условиями гарантии СОГЛАСЕН:

*ПОКУПАТЕЛЬ*_____ *(подпись)*

ГАРАНТИЙНЫЙ СРОК – Двенадцать месяцев с даты продажи

Паспорт разработан в соответствии с требованиями ГОСТ 2.601-2006